HOFFEN

BLENDER RĘCZNY 1100W | HAND BLENDER 1100 W

INSTRUKCJA | INSTRUCTION MANUAL

BLENDER RĘCZNY 1100W

Model: HB-9357

(Instrukcja dotyczy różnych wersji kolorystycznych urządzenia)

SPIS TREŚCI

1. UŻYCIE ZGODNIE Z PRZEZNACZENIEM 4
2. DANE TECHNICZNE 4
3. ZASADY BEZPIECZNEGO UŻYTKOWANIA 4
4. OBJAŚNIENIE SYMBOLI 7
5. BUDOWA 8
6. ZAWARTOŚĆ ZESTAWU 9
7. UŻYTKOWANIE 9
8. CZYSZCZENIE I KONSERWACJA 11
9. NAPRAWA 12
10. PRZECHOWYWANIE I TRANSPORT 12
11. UTYLIZACJA 12
12. DEKLARACJA CE 13
13. GWARANCJA 13

1. UŻYCIE ZGODNIE Z PRZEZNACZENIEM

Urządzenie służy do miksowania oraz rozdrabniania artykułów spożywczych. Urządzenie nie jest przeznaczone do użytkowania w warunkach przemysłowych, w celach zarobkowych.
Przestrzeganie instrukcji zapewnia bezpieczną instalację i użytkowanie urządzenia.
Urządzenie jest przeznaczone tylko do prywatnego użytku domowego.

2. DANE TECHNICZNE

Nr partii	POJM190357
Model	HB-9357
Zasilanie	220–240 V~ 50-60 Hz
Moc	1100 W
Maksymalny czas pracy/Przerwa	1 minuta / 1 minuta
Tryby pracy	wolne obroty (I) szybkie obroty (II)

3. ZASADY BEZPIECZNEGO UŻYTKOWANIA

1. Urządzenie nie może być używane przez dzieci. Należy trzymać urządzenie jak i jego wtyczkę poza zasięgiem dzieci.
2. Urządzenie może być używane przez osoby o ograniczonej zdolności fizycznej, czuciowej lub psychicznej lub osoby o braku doświadczenia i wiedzy, jeśli pozostają one pod nadzorem lub korzystają z urządzenia bezpiecznie, zgodnie z instrukcją obsługi oraz rozumieją zagrożenia.
3. Dzieci nie mogą bawić się urządzeniem.
4. **Ostrzeżenie!** Ryzyko urazu w przypadku niewłaściwego użycia. Zachowaj szczególną ostrożność przy demontażu akcesoriów.
5. Używaj wyłącznie akcesoriów dołączonych do zestawu.
6. Zachowaj szczególną ostrożność podczas kontaktu z ostrzami i podczas czyszczenia.

7. Maksymalny czas pracy urządzenia to 1 minuta. Po upływie tego czasu, odłączyć urządzenie od zasilania i odczekać 1 minutę przed ponownym uruchomieniem.
8. Czyszcząc części mające kontakt z żywnością należy postępować zgodnie z rozdziałem **8. Czyszczenie i konserwacja.**
9. Odłącz urządzenie od zasilania przed demontażem lub zbliżeniem się do części będących w ruchu podczas użytkowania.
10. Zawsze odłączaj urządzenie od zasilania, gdy nie jest używane oraz przed rozpoczęciem jego czyszczenia, składania i rozkładania.
11. Jeżeli przewód sieciowy ulegnie uszkodzeniu, to powinien on być wymieniony przez producenta, przedstawiciela serwisowego lub wykwalifikowaną osobę w celu uniknięcia zagrożenia lub obrażenia.
12. Ten sprzęt przeznaczony jest do użytku domowego i podobnych zastosowań takich jak:
    - wyposażenie jadalni w sklepie, biurze i innych środowiskach pracy
    - na farmach
    - w pokojach hotelowych, motelach i innych środowiskach tego typu
    - w pensjonatach.
13. Przed użyciem należy przeczytać całą instrukcję.
14. Przed połączeniem urządzenia do zasilania, należy upewnić się, że parametry sieci elektrycznej odpowiadają danym na tabliczce znamionowej urządzenia.
15. Urządzenie należy podłączyć do sieci prądu zmiennego 220-240 V~ 50-60 Hz.
16. Aby uniknąć ryzyka pożaru lub porażenia prądem, podczas korzystania z urządzeń elektrycznych, zwłaszcza w obecności dzieci, należy przestrzegać podstawowych zasad bezpieczeństwa.
17. Urządzenie do użytku domowego. Nie używać do innych celów, niezgodnych z jego przeznaczeniem.
18. Aby zapobiec porażeniu prądem elektrycznym, nie zanurzać wtyczki, przewodu

sieciowego lub urządzenia w wodzie lub innych płynach.

19. Nie przewieszać przewodu sieciowego przez krawędź stołu czy zlewu.
20. Nie używać urządzenia w pobliżu łatwopalnych tkanin (zasłony, dywan), nie stawiać w pobliżu źródeł wysokiej temperatury: piecyków gazowych, kuchenek elektrycznych.
21. Przed przystąpieniem do eksploatacji należy rozwinąć przewód sieciowy.
22. Przewód sieciowy nie powinien swobodnie zwisać ani dotykać gorących powierzchni.
23. Nie przykrywać urządzenia podczas pracy. W przypadku, gdy urządzenie jest przykryte lub styka się z materiałem łatwopalnym może pojawić się ryzyko zaprószenia ognia.
24. W czasie pracy urządzenia nie wkładać rąk, ani żadnych przedmiotów (sztućców, narzędzi itp.) do miksowanych składników.
25. Nie dotykaj rękami elementów urządzenia będących w ruchu (elementów obracających się). Trzymaj palce, włosy i ubrania i z dala od wszystkich ruchomych części.
26. Nie wolno pozostawiać urządzenia bez nadzoru, gdy jest podłączone do sieci elektrycznej.
27. Nie używać urządzenia, jeśli jest uszkodzone lub działa w sposób nieprawidłowy.
28. Nie należy używać urządzenia, jeśli wcześniej upadło ono z wysokości, wykazuje widoczne oznaki uszkodzenia.
29. Nie wolno podejmować prób otwierania korpusu lub demontażu jakichkolwiek czę¬ści urządzenia.
30. **Niebezpieczeństwo poparzenia!** Nie używać urządzenia do miksowania wrzących cieczy i gorących tłuszczy.
31. Nigdy nie należy dodawać składników do pojemnika podczas pracy blendera.
32. Nigdy nie kieruj ostrzy w kierunku twarzy swojej lub innych osób w czasie pracy urządzenia.
33. Blender zaleca się wycierać miękką wilgotną szmatką lub papierowym ręcznikiem i pozostawić do wyschnięcia.
34. Ostrza należy myć w letniej wodzie z dodatkiem neutralnego detergentu.
35. W przypadku trudnych do usunięcia resztek, należy użyć drewnianej lub plastikowej łopatki.
36. Resztki w trudno dostępnych miejscach można usunąć patyczkiem do uszu.

37. Zachowaj instrukcję oraz jeśli to możliwe, również opakowanie.
38. Jeżeli przekazujemy urządzenie osobie trzeciej, musimy przekazać wraz z nim tę instrukcję obsługi.
39. Elektroniczna wersja instrukcji dostępna jest pod adresem: www.instrukcje.vershold.com.

4. OBJAŚNIENIE SYMBOLI

	Przeczytaj instrukcję.
	Produkt zgodny z wymaganiami dyrektyw Unii Europejskiej.
	Klasa ochronności II - w urządzeniach tej klasy ochronności bezpieczeństwo pod względem porażeniowym jest zapewnione przez zastosowanie odpowiedniej izolacji - podwójnej lub wzmocnionej - której zniszczenie jest bardzo mało prawdopodobne.
	Utylizacja urządzeń elektrycznych i elektronicznych – patrz punkt UTYLIZACJA w niniejszej instrukcji.
	Należy odłączyć urządzenie od źródła zasilania.
	Wyrób przystosowany do kontaktu z żywnością.
	Znak towarowy, który oznacza, że producent wniósł wkład finansowy w budowę i funkcjonowanie systemu odzysku i recyklingu odpadów opakowaniowych.
20 PAP	Oznaczenie materiału, z którego wykonane jest opakowanie – tektura falista.

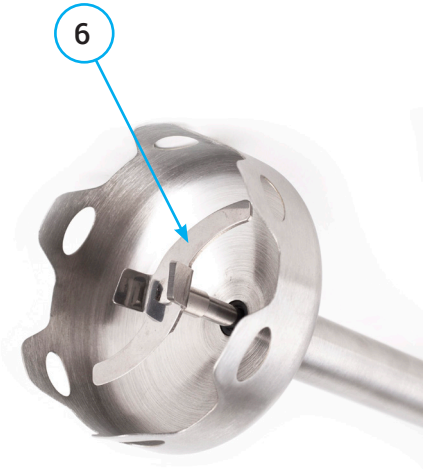

1	Przycisk wolnych obrotów (I)
2	Przycisk szybkich obrotów (II)
3	Rączka blendera ręcznego
4	Nasadka rozdrabniająca z ostrzami ze stali nierdzewnej
5	Przewód zasilający
6	Ostrza

6. ZAWARTOŚĆ ZESTAWU

1	Blender ręczny 1100 W
2	Instrukcja obsługi

Otwórz opakowanie i ostrożnie wyjmij urządzenie. Sprawdź, czy zestaw jest kompletny i bez uszkodzeń. Upewnij się, że części z tworzyw sztucznych nie są pęknięte, a przewód nie jest uszkodzony. Jeśli stwierdzisz, że brakuje części bądź jest uszkodzona, nie używaj urządzenia, lecz skontaktuj się ze sprzedawcą. Zachowaj opakowanie lub zutylizuj zgodnie z lokalnymi przepisami.

Uwaga!
Dla bezpieczeństwa dzieci proszę nie zostawiać swobodnie dostępnych części opakowania (torby plastikowe, kartony, styropian itp.). Niebezpieczeństwo uduszenia!

7. UŻYTKOWANIE

7.1 Przed użyciem

1. Rozpakuj urządzenie.
2. Sprawdź czy parametry zasilania urządzenia odpowiadają parametrom lokalnej sieci elektrycznej.
3. Przed pierwszym użyciem urządzenie i akcesoria należy wyczyścić zgodnie z instrukcją w punkcie **8. Czyszczenie i konserwacja.**

7.2. Praca

Przed przystąpieniem do miksowania artykułów spożywczych należy je odpowiednio przygotować.

- **Mięso, warzywa, ser, cebulę, czosnek itp. należy pociąć na mniejsze kawałki.**
- **Z mięsa należy usunąć kości, chrząstki oraz inne twarde części, które mogłyby uszkodzić bądź zablokować ostrza nasadki rozdrabniającej.**
- **Używając urządzenia bezpośrednio podczas gotowania zup, sosów lub innych dań należy ściągnąć patelnię/garnek z ognia aby uniknąć przegrzania nasadki rozdrabniającej.**
- **Urządzenie nadaje się do kruszenia lodu.**

1. Podłącz urządzenie do sieci prądu przemiennego220-240 V~ 50-60 Hz.
2. Aby włączyć urządzenie naciśnij przycisk wolnych I lub szybkich obrotów II.
3. Aby wyłączyć zwolnij przycisk szybkich lub wolnych obrotów.

4. Po zakończeniu pracy, odłącz urządzenie z gniazda zasilania.

Uwaga!

Ostrze do rozdrabniania ze stali nierdzewnej jest bardzo ostre. Należy obchodzić się z nim bardzo ostrożnie.

Maksymalny czas pracy urządzenia nie może być większy niż 1 minuta. Po upływie tego czasu należy wyłączyć urządzenie i odczekać 1 minutę przed ponownym użyciem.

Odłącz urządzenie od zasilania przed zbliżeniem się do części będących w ruchu podczas użytkowania.

Jeżeli ostrze zakleszczy się podczas pracy urządzenia natychmiast wyłącz urządzenie. Odłącz urządzenie od zasilania i usuń przyczynę zablokowania. Praca urządzenia przy zablokowanych ostrzach może prowadzić do uszkodzenia urządzenia.

PRZYKŁADOWY PRZEPIS

Majonez

- 200-250 ml oleju
- 1 jajko (całe)
- 1 łyżka soku z cytrynowy lub octu
- Sól i pieprz do smaku

Włóż wszystkie składniki do miseczki/pojemnika (nie są dołączone do zestawu). Umieść nasadkę blendującą w miseczce/pojemniku. Włącz blender wybierając przycisk szybkich obrotów II. Następnie, bez wyłączania, powoli przesuwaj go w górę i w dół, aż wszystkie składniki się dobrze połączą w majonez.

7.3 Demontaż / montaż nasadki rozdrabniającej z ostrzami ze stali nierdzewnej

Nasadkę rozdrabniającą z ostrzami ze stali nierdzewnej demontujemy, gdy chcemy ją wyczyścić.

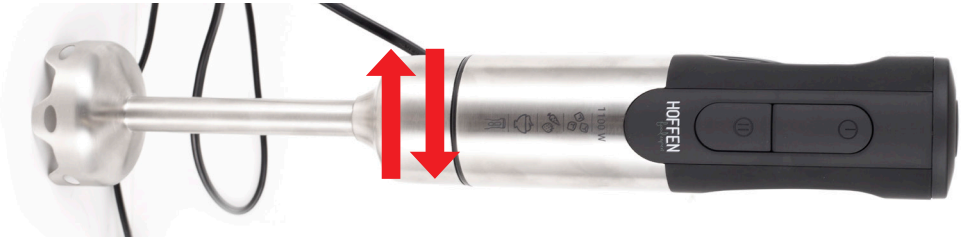

Aby zdemontować nasadkę rozdrabniającą z ostrzami ze stali nierdzewnej należy chwycić blender obiema rękami, jedną za rączkę, drugą za nasadkę. Nasadka powinna być skierowana do dołu i przekręcić.

Aby zamontować nasadkę rozdrabniającą z ostrzami ze stali nierdzewnej należy postąpić odwrotnie niż przy demontażu.

8. CZYSZCZENIE I KONSERWACJA

Właściwe i regularne czyszczenie zapewnia bezpieczeństwo użytkowania oraz przedłuża żywotność urządzenia.

Ostrzeżenie! Wyłącz urządzenie, odłącz od zasilania i pozostaw do ostygnięcia przed wykonaniem czyszczenia i konserwacji w celu uniknięcia porażenia elektrycznego i oparzenia.

1. Rączkę blendera ręcznego zaleca się wycierać miękką suchą szmatką lub papierowym ręcznikiem.
2. Nasadkę rozdrabniającą z ostrzami ze stali nierdzewnej należy myć w letniej wodzie z dodatkiem neutralnego detergentu i pozostawić do wyschnięcia.
3. W przypadku trudnych do usunięcia resztek, należy użyć drewnianej lub plastikowej łopatki.
4. Resztki w trudno dostępnych miejscach można usunąć patyczkiem do uszu.

Uwaga!
Nie stosować do czyszczenia żadnych silnych środków chemicznych, alkalicznych, ściernych lub dezynfekujących, gdyż mogą szkodliwie wpływać na powierzchnię urządzenia.
Nie używaj metalowych, ostrych lub szorstkich przyrządów do czyszczenia gdyż mogą one uszkodzić powierzchnię urządzenia!
Nie zanurzaj rączki blendera ręcznego oraz przewodu sieciowego w wodzie i innych płynach.

Podczas czyszczenia ostrzy zachowaj ostrożność – ostrza są ostre.

9. NAPRAWA

Urządzenie nie zawiera części serwisowanych przez użytkownika. Nie naprawiaj urządzenia samodzielnie. Zawsze zlecaj naprawę fachowcowi.

Jeśli przewód sieciowy jest uszkodzony, musi zostać wymieniony przez producenta, serwisanta lub odpowiednio wykwalifikowaną osobę.

10. PRZECHOWYWANIE I TRANSPORT

Urządzenie należy czyścić zgodnie z opisem i pozostawić do całkowitego wyschnięcia.
Zawsze przechowuj urządzenie w suchym wentylowanym miejscu, niedostępnym dla dzieci.
Chronić urządzenie przed wibracjami i wstrząsami podczas transportu.

11. UTYLIZACJA

Materiały z opakowania nadają się w 100% do wykorzystania jako surowiec wtórny i są oznakowane symbolem recyklingu. Utylizacji opakowania należy dokonać zgodnie z przepisami lokalnymi.

Materiały z opakowania należy zabezpieczyć przed dziećmi, gdyż stanowią źródło zagrożenia.

Właściwa utylizacja urządzenia:

1. Zgodnie z dyrektywą WEEE 2012/19/UE symbolem przekreślonego kołowego kontenera na odpady (jak obok) oznacza się wszelkie urządzenia elektryczne i elektroniczne podlegające selektywnej zbiórce.

2. Po zakończeniu okresu użytkowania nie wolno usuwać niniejszego produktu poprzez normalne odpady komunalne, lecz należy go oddać do punktu zbiórki i recyklingu urządzeń elektrycznych i elektronicznych. Informuje o tym symbol kołowego kontenera, umieszczony na produkcie, instrukcji obsługi lub opakowaniu.
3. Zastosowane w urządzeniu tworzywa nadają się do powtórnego użycia zgodnie z ich oznaczeniem. Dzięki powtórnemu użyciu, wykorzystaniu materiałów lub innym formom wykorzystania zużytych urządzeń wnoszą Państwo istotny wkład w ochronę naszego środowiska
4. Informacji o właściwym punkcie usuwania zużytych urządzeń elektrycznych i elektronicznych udzieli Państwu administracja gminna lub sprzedawca urządzenia.

12. DEKLARACJA CE

Urządzenie zostało zaprojektowane, wyprodukowane i wprowadzone na rynek zgodnie z wymaganiami dyrektywy niskonapięciowej oraz kompatybilności elektromagnetycznej i dlatego wyrób został oznakowany znakiem CE oraz została wystawiona dla niego deklaracja zgodności udostępniana organom nadzorującym rynek.

13. GWARANCJA

W celu reklamacji produktu **należy dostarczyć urządzenie do Punktu Obsługi Klienta w dowolnym sklepie sieci Biedronka.**
Wszystkie pytania i problemy związane z funkcjonowaniem wyrobu, zgłoszeniem reklamacji można kierować na poniższy adres e-mail:

- infolinia@vershold.com
- lub kontaktować się telefonicznie: **+48 667 090 903**

Informacje o statusie naprawy można uzyskać kontaktując się z serwisem.
Serwis gwarancyjny i pogwarancyjny urządzeń prowadzi firma QUADRA-NET Sp. z o.o.

- tel. 61/853 44 44
  tel. kom. 664 44 88 00
- email: infolinia@quadra-net.com
  www: www.quadra-net.pl

Twoja opinia jest dla nas ważna. Oceń nasz produkt pod adresem: www.vershold.com/opinie

Producent (Gwarant)
VERSHOLD POLAND SP. z o.o.
ul. Żwirki i Wigury 16A
02-092 Warszawa, Polska

Wyprodukowano w Chinach

Karta gwarancyjna

1. Stempel .....
2. Data sprzedaży .....
3. Podpis .....
4. Nazwa sprzętu .....
5. Model sprzętu .....
6. Nr seryjny lub nr partii .....

Ogólne warunki gwarancji

1. Gwarant niniejszego produktu gwarantuje, że w okresie 24 miesięcy od daty zakupu produktu, potwierdzonej prawidłowo wypełnioną kartą gwarancyjną, produkt będzie, wedle uznania Gwaranta, podlegał:

   a) bezpłatnej naprawie przez Gwaranta, z zastrzeżeniem, że zdemontowane, uszkodzone lub wadliwe części produktu w celu zapewnienia bezpieczeństwa Klienta stają się własnością Gwaranta,

   b) wymianie produktu na nowy w miejscu zakupu produktu, w związku z czym uszkodzony lub wadliwy produkt staje się własnością Gwaranta,

   c) zwrotowi w zamian za zwrot ceny za zakupiony produkt, w związku z czym uszkodzony lub wadliwy produkt staje się własnością Gwaranta.

2. Za produkt uszkodzony uważa się taki produkt, który nie spełnia funkcji określonych w instrukcji obsługi, a przyczyną tego stanu jest wewnętrzna właściwość urządzenia.

3. Uprawniony do gwarancji jest zobowiązany dostarczyć urządzenie do Punktu Obsługi Klienta w danym sklepie w celu reklamacji sprzętu. Przy realizacji uprawnień z tytułu gwarancji należy okazać prawidłowo wypełnioną kartę gwarancyjną lub paragon/fakturę zakupu oraz wskazać możliwie dokładny opis wady urządzenia, w szczególności zewnętrzne objawy wady urządzenia.

4. Karta gwarancyjna bez pieczątki, daty sprzedaży, podpisu sprzedawcy jest nieważna.

5. Gwarancja nie obejmuje produktów z uszkodzeniami mechanicznymi nie powstałymi z winy producenta lub dystrybutora, a w szczególności z powodu wadliwego użytkowania lub wynikłymi w następstwie działania siły wyższej.

6. Gwarancją nie są objęte produkty, w których usunięta została plomba zabezpieczająca, chyba, że dokonał tego uprawniony pracownik serwisu.

7. Punkt naprawczy dołoży wszelkich starań, aby dokonać naprawy w terminie 21 dni. Termin ten może ulec przedłużeniu do 1 miesiąca w przypadku

zaistnienia potrzeby zakupu części zapasowych, którymi nie dysponuje aktualnie punkt naprawczy.

8. Zaleca się reklamowanie sprzętu kompletnego celem usprawnienia działań serwisowych.
9. Niniejsza gwarancja na sprzedany towar konsumpcyjny nie wyłącza, nie ogranicza ani nie zawiesza uprawnień kupującego wynikających z przepisów o rękojmi za wady rzeczy sprzedanej zgodnie z postanowieniami Kodeksu Cywilnego z dnia 23 kwietnia 1964 roku (Dz.U.2014.121).
10. Terytorialny zasięg ochrony gwarancyjnej: terytorium Rzeczpospolitej Polskiej.

HAND BLENDER 1100 W

Model: HB-9357

(This instruction manual covers various colour versions of the device)

TABLE OF CONTENTS

1. INTENDED USE 18
2. TECHNICAL SPECIFICATIONS 18
3. SAFETY INSTRUCTIONS 18
4. EXPLANATION OF SYMBOLS 21
5. OVERVIEW 22
6. ZAWARTOŚĆ ZESTAWU 23
7. USE 23
8. CLEANING AND CARE 25
9. REPAIR 25
10. STORAGE AND TRANSPORT 26
11. DISPOSAL 26
12. CE DECLARATION OF CONFORMITY 26
13. WARRANTY 27

1. INTENDED USE

The device is intended for mixing and blending food products.
This device is not intended for use in industrial conditions or for commercial purposes.
Following the instructions in this manual will ensure safe installation and use of the device.
The device is intended for private household use only.

2. TECHNICAL SPECIFICATIONS

Lot No.	POJM190357
Model	HB-9357
Power supply	220–240 V~ 50-60 Hz
Power	1100 W
Max. operation time / pause	1 minute / 1 minute
Operation modes	slow speed (I) fast speed (II)

3. SAFETY INSTRUCTIONS

1. Children must not use the device. Keep the device and its power cord out of children's reach.
2. The device may be used by individuals with reduced physical, sensory or mental capabilities or by individuals lacking the necessary experience and knowledge, provided that they are supervised or use the device safely, in compliance with the instruction manual, and understand the hazards involved.
3. Children must not play with the device.
4. **Warning!** Risk of injury if improperly used. Observe particular caution when removing the accessories.
5. Only use the accessories included with the kit.
6. Observe particular caution during contact with the blades and during cleaning.
7. The device's maximum continuous operation time is 1 minute.

After the elapse of that time, disconnect the device from the power source and wait 1 minute before using the device again.

8. When cleaning parts that come into contact with food, follow the instructions in section **8. Cleaning and care.**
9. Before disassembly or before coming close to any parts which move during operation, disconnect the device from the power source.
10. Always disconnect the device from the power source when you are not using it. Also, disconnect the device prior to cleaning, assembly and disassembly.
11. If the power cord becomes damaged, have it replaced by the manufacturer, service representative or a qualified person to avoid hazard or injury.
12. This equipment is intended for household use and similar uses, such as:
    - canteen equipment at a shop, office and other work environments
    - at farms
    - in hotel and motel rooms or similar settings
    - at guesthouses.
13. Please read this manual in whole before using the product.
14. Before connecting the device to a power source, make sure that the mains parameters are consistent with those specified on the device's rating plate.
15. Connect the device to a 220-240 V~ 50-60 Hz alternating current (AC) mains.
16. When using electric appliances and devices, especially in the presence of children, basic safety precautions should be observed in order to avoid the risk of fire or electric shock.
17. The device is intended for household use only. Do not use the device for any purpose other than its intended use.
18. Do not immerse the power cord, its plug or the device itself in water or any other liquid, so as to avoid electric shock.
19. Do not hang the power cord over a table or sink edge.
20. Do not use the device in the vicinity of flammable fabrics (curtains, carpets), and do not position it next to sources of high heat: gas heaters, electric cookers.

21. Extend the power cord before using the device.
22. The power cord should not hang freely or touch any hot surface.
23. Do not cover the device during operation. Otherwise (if the device is covered or touches a flammable material) there is a risk of fire.
24. When the device is in operation, do not put your hands or anything else (kitchen utensils, tools etc.) into the ingredients being mixed.
25. Do not touch moving (rotating) parts with your hands. Keep your fingers, hair and clothes away from any moving parts.
26. Do not leave the device unattended while it is connected to the mains.
27. Do not use the device if it is damaged or faulty.
28. Do not operate the device if it has fallen from a great height or shows any sign of damage.
29. Do not attempt to open the housing or disassemble any part of the device.
30. **Danger of burns!** Do not use the device to mix boiling liquids and hot oils/fats.
31. Never put any ingredients in the container when operating the blender.
32. Do not point the blades toward your or anyone else's face while the device is operating.
33. It is recommended that the blender be wiped with a soft, damp cloth or a paper towel, then left till dry.
34. Wash the blades with a solution of lukewarm water and a mild detergent.
35. Use a wooden or plastic spatula to remove sticky residues.
36. Residues can be removed from inaccessible places with a cotton swab.
37. Keep this manual and, if possible, the package.
38. If the device is passed on to another user, it must be accompanied by this manual.
39. To receive the electronic version of the user's manual, contact us at: **www.instrukcje.vershold.com.**

4. EXPLANATION OF SYMBOLS

	Read the manual.
	The product is compliant with the requirements of the applicable EU directives.
	Protection class II: Protection against electric shock is ensured by adequate insulation (double or enhanced), the failure of which is very unlikely.
	Disposal of waste electrical and electronic equipment – see the DISPOSAL section of this manual.
	Disconnect the device from the power source.
	Product suitable for food contact.
	Trademark indicating that the manufacturer has made a financial contribution to the development and operation of a packaging materials recovery and recycling system.
20 PAP	Designation of the packaging material – corrugated cardboard.

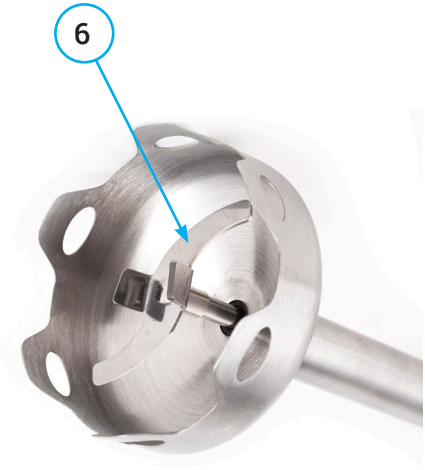

1	Slow speed button (I)
2	High speed button (II)
3	Hand blender handle
4	Blending attachment with stainless steel blades
5	Power cord
6	Blades

6. ZAWARTOŚĆ ZESTAWU

1	Hand blender 1100 W
2	User's manual

Open the packaging and carefully take out the device. Make sure that the set is complete and that its components are undamaged. Check that the plastic parts and the power cord are not damaged. If you find that any components are missing or damaged, contact the vendor and do not use the device. Keep the package or recycle it in accordance with the applicable regulations.

Caution!
For the sake of children's safety, do not leave any packaging materials accessible and unattended (plastic bags, cardboard boxes, Styrofoam etc.). Risk of suffocation!

7. USE

7.1 Before use

1. Unpack the device.
2. Check whether the device power supply parameters match the parameters of the local mains.
3. Before first use, clean the device and accessories in accordance with the instructions in point **8. Cleaning and care.**

7.2. Operation

Before blending and mixing food products, they should be prepared accordingly:

- **Cut meat, cheese, onion, garlic etc. into small pieces.**
- **When preparing meat, remove any bones, cartilage and other hard parts that could damage or jam the blending attachment blades.**
- **When using the device directly in soups, sauces or other dishes that are being heated, remove the pan/pot from the cooker so that the blending attachment is not overheated.**
- **The device is suitable for crushing ice.**

1. Connect the device to a 220-240 V 50/-60 Hz AC mains.
2. To switch on the device, press the slow speed I or high speed II button.
3. To switch the device off, release the high speed or slow speed button.
4. Disconnect the device from the power outlet after use.

Caution!

The stainless steel blade is very sharp. Handle it very carefully.

The device's maximum continuous operation time cannot exceed 1 minute. After this time has elapsed, switch off the device and wait 1 minute before using it again.

Before coming close to any parts which move during operation, disconnect the device from the power source.

If the blade gets jammed during operation, turn the device off immediately. Disconnect the device from the power source and remove the cause of the jam. If the device is operated with the blades jammed, the device could be damaged.

SAMPLE RECIPE

<u>Mayonnaise</u>

- 200-250 ml oil
- 1 egg (whole)
- 1 tablespoon lemon juice or vinegar
- Salt and pepper to taste

Put all the ingredients into a bowl/container (not included). Insert the blending attachment into the bowl/container. Switch on the blender by pressing the high speed II button. Then, without switching off, slowly move the blender up and down, until all the ingredients are well mixed and form the mayonnaise.

7.3 Removal / installation of the blending attachment with stainless steel blades

The blending attachment with stainless steel blades should be removed for cleaning.

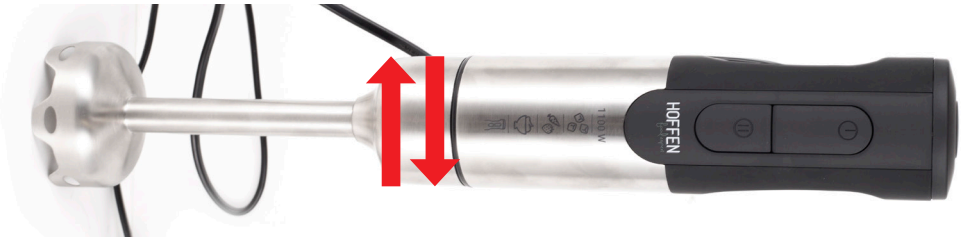

To remove the blending attachment with stainless steel blades, grasp the handle with one hand and the blending attachment with the other hand. With the attachment pointing down, rotate it.

To install the blending attachment with stainless steel blades, perform the steps for its removal in reverse order.

8. CLEANING AND CARE

Correct and regular cleaning will improve the safety and extend the lifespan of the device.

Warning! Before performing cleaning and maintenance operations, turn the device off, disconnect it from the power source and let it cool down, so as to avoid burns and electric shock.

1. Wipe the hand blender handle with a soft dry cloth or a paper towel.
2. Wash the blending attachment with stainless steel blades in lukewarm water with a neutral detergent, then leave to dry.
3. Use a wooden or plastic spatula to remove sticky residues.
4. Residues can be removed from inaccessible places with a cotton swab.

Caution!
Do not clean the device with any strong chemicals, alkali, abrasive or disinfecting agents, as they may damage the surface of the device.
Do not use metal, sharp or rough cleaning accessories, as they may damage the surface of the device!
Do not immerse the hand blender's handle or power cord in water or other liquids.

Observe caution when cleaning the blades — they are very sharp.

9. REPAIR

The device does not contain any user-serviceable parts. Do not attempt to repair the device on your own. Always have a specialist perform repairs.
If the power cord is damaged, it must be replaced by the manufacturer, a service centre representative or a properly qualified individual.

10. STORAGE AND TRANSPORT

Clean the device in accordance with the instructions and leave it to dry completely.
Always keep the device in a dry, well-ventilated place inaccessible to children.
Protect the device against vibration and shock during transport.

11. DISPOSAL

All the packaging materials are 100% recyclable and are labelled as such. The packaging should be disposed of in accordance with local regulations.
The packaging materials should be kept away from children, as these materials could pose a hazard.

Correct disposal of the device:

1. Pursuant to WEEE Directive 2012/19/EU, the crossed-out wheelie bin symbol (shown on the side) is used to label all electric and electronic devices requiring segregation.
2. Do not dispose of the spent product with domestic waste: dispose of it at an electric and electronic devices collection and recycling centre. The crossed-out wheelie bin symbol placed on the product, instruction manual or package communicates this requirement.
3. The plastics contained in the device can be recycled in accordance with the specific marking. By recycling used materials and spent equipment you will help to protect the environment.
4. Information on electric and electronic devices collection locations is available from local government agencies or from the dealer.

12. CE DECLARATION OF CONFORMITY

The device has been designed, manufactured and marketed in compliance with the Low Voltage Directive and the EMC Directive. Therefore, the product bears the “CE” mark and has a declaration of conformity, which is available to market supervision agencies for inspection.

13. WARRANTY

In order to submit a complaint about the product, **take the device to the Customer Service Point at any Biedronka store.**
Should you have any questions or issues related to product operation or complaint submission, send them to the following e-mail address:

- **infolinia@vershold.com**
- or contact us by phone: **+48 667 090 903**

Information on the repair status may be obtained by contacting the relevant service desk.
Warranty and post-warranty service is provided by QUADRA-NET Sp. z o.o.

- tel. 61/853 44 44
  mobile 664 44 88 00
- e-mail: infolinia@quadra-net.com
  www: www.quadra-net.pl

Your opinion is important to us. Evaluate our product at: www.vershold.com/opinie

Manufacturer (Warrantor):
VERSHOLD POLAND Sp. z o.o.
ul. Żwirki i Wigury 16A
02-092 Warszawa
Poland

Made in China

Warranty card

1. Stamp .....
2. Sale date .....
3. Signature .....
4. Appliance name .....
5. Appliance model .....
6. Serial No. or lot No. .....

General Terms and Conditions of the Warranty

1. The Warrantor for this product warrants that within 24 months from the product purchase date, confirmed with a duly completed warranty card, the product shall be, at the discretion of the Warrantor, subject to:

   a) a) repair free of charge, subject to the condition that any dismantled, damaged or faulty parts, in order to ensure the Customer's safety, shall become the Warrantor's property,

   b) b) replacement with a new product at the point of purchase, subject to the condition that the damaged or faulty product shall become the Warrantor's property,

   c) c) return of its purchase price to the User, subject to the condition that the damaged or faulty product shall become the Warrantor's property.

2. A defective/damaged product is a product failing to provide the features described in the user's manual due to intrinsic properties of the device.

3. The Beneficiary under the warranty shall deliver the appliance to the Customer Service Point at a given store in order to submit a complaint about the equipment. When asserting your rights under warranty, you need to present proof of purchase (purchase receipt, invoice) together with a description of the defect in as much detail as possible, in particular of the external manifestations of the defect.

4. A warranty card without the vendor's stamp and signature and sale date is invalid.

5. The warranty excludes products with physical damage other than that caused by the manufacturer or distributor, including specifically any damage resulting from incorrect usage or force majeure.

6. The warranty excludes products without the tamper-proof seal, unless an authorized Service employee has removed the seal.

7. The repair centre shall make every effort to complete the repair within 21

days. The said time limit may be extended to 1 month in the event that spare parts currently unavailable at the Service must be purchased.

8. It is recommended that the complete product be submitted together with the complaint so as to facilitate service operations.
9. This warranty for the sold consumer product does not exclude, restrict or suspend any rights of the Buyer related to laws and regulations concerning warranty for defects in sold items pursuant to the provisions of the Civil Code of 23 April 1964 (Journal of Laws Dz.U.2014.121).
10. The warranty shall be applicable within the territory of the Republic of Poland.