HOFFEN everyday

PAROWAR | STEAM COOKER

INSTRUKCJA | INSTRUCTION MANUAL

PAROWAR
Model: FS230-12M00

Specyfikacja i kolory mogą się nieznacznie różnić od produktu przedstawionego na ilustracjach.

SPIS TREŚCI

1. WPROWADZENIE 3
2. UŻYCIE ZGODNIE Z PRZEZNACZENIEM 3
3. DANE TECHNICZNE 3
4. ZASADY BEZPIECZNEGO UŻYTKOWANIA 3
5. OBJAŚNIENIE SYMBOLI 7
6. BUDOWA 9
7. ZAWARTOŚĆ ZESTAWU 10
8. UŻYTKOWANIE 10
9. CZYSZCZENIE I KONSERWACJA 13
10. NAPRAWA 14
11. DEKLARACJA ZGODNOŚCI Z NORMAMI EUROPEJSKIMI 14
12. GWARANCJA 15
13. WYPRODUKOWANO DLA 15

1. WPROWADZENIE

Dziękujemy za wybór naszego produktu. Wierzymy, że jego użytkowanie będzie dla Państwa przyjemnością. Proszę uważnie zapoznać się z instrukcją obsługi przed rozpoczęciem korzystania z produktu, a w szczególności z instrukcją bezpiecznego użytkowania.
Prosimy zachować tę instrukcję obsługi, aby móc korzystać z niej w czasie użytkowania produktu.

2. UŻYCIE ZGODNIE Z PRZEZNACZENIEM

- Urządzenie służy wyłącznie do gotowania na parze. Nie gotować żywności w zbiorniku na wodę.
- Urządzenie jest przeznaczone wyłącznie do użytku domowego wewnątrz pomieszczeń i nie może być używane w celach profesjonalnych. Każde inne zastosowanie uznawane jest za niewłaściwe i tym samym niebezpieczne.
- Producent nie ponosi odpowiedzialności za obrażenia wynikające z nieprawidłowego użytkowania urządzenia.

3. DANE TECHNICZNE

Model: FS230-12M00
Nr partii: 010/17
Napięcie zasilania: 220-240 V~ 50 Hz
Moc: 546-650 W
Wymiary: 25,5 x 28,8 x 37 cm
Materiał: PP + PC, stal nierdzewna
Waga netto: 1,8 kg
Waga brutto: 2,28 kg
Dł. przewodu zasilającego: 92 cm
Pojemność: 8,4 l (do 3 warstw)

4. ZASADY BEZPIECZNEGO UŻYTKOWANIA

Należy dokładnie przeczytać instrukcję obsługi przed rozpoczęciem użytkowania. Podczas obsługi należy ściśle przestrzegać poleceń zawartych w niniejszej instrukcji. Proszę zachować opakowanie oraz instrukcję obsługi, gdyż zawiera ważne informacje. Instrukcja jest dostępna również w wersji elektronicznej pod adresem poczty elektronicznej: info@joinco.com.pl.

- Urządzenie to może być stosowane przez dzieci powyżej 8 roku życia, jeżeli będą one nadzorowane lub zostaną poinstruowane na temat korzystania z tego urządzenia

przez osobę odpowiedzialną za ich bezpieczeństwo i rozumieją zagrożenia wynikające z korzystania z tego urządzenia. Czyszczenie urządzenia nie powinno być wykonywane przez dzieci, chyba że są one w wieku powyżej 8 lat i są nadzorowane przez osobę dorosłą. Dzieci nie mogą bawić się urządzeniem.

- Z urządzenia mogą korzystać osoby o ograniczonej sprawności fizycznej, sensorycznej czy umysłowej lub nieposiadające stosownego doświadczenia i wiedzy, jeśli ich działanie jest nadzorowane lub zostały one uprzednio poinstruowane odnośnie bezpiecznego korzystania z urządzenia i ryzyka związanego z użytkowaniem.
- Dzieci nie mogą bawić się urządzeniem.
- Niniejsze urządzenie nie może być zanurzane w wodzie podczas czyszczenia.
- **Uwaga! Ryzyko poparzenia!** Urządzenie nagrzewa się do gorących temperatur podczas użycia. Nie dotykać

gorących powierzchni.

- Regularnie sprawdzać przewód zasilający, czy nie jest uszkodzony. Jeśli przewód zasilający jest uszkodzony, musi zostać wymieniony przez producenta, autoryzowany serwis lub wykwalifikowaną osobę w celu uniknięcia zagrożenia lub obrażenia.
- Urządzenie to nie jest przeznaczone do obsługi za pomocą zewnętrznego wyłącznika czasowego lub osobnego systemu sterowania pilotem.
- Ten sprzęt przeznaczony jest do użytku domowego i podobnych zastosowań takich jak:
    - wyposażenie jadalni w sklepie, biurze i innych środowiskach pracy
    - na farmach
    - w pokojach hotelowych, motelach i innych środowiskach tego typu
    - w pensjonatach.

- Aby zabezpieczyć się przed porażeniem elektrycznym, nie należy zanurzać urządzenia, przewodu elektrycznego ani wtyczki w wodzie lub innych płynach.
- Wyjąć wtyczkę z gniazda elektrycznego przed czyszczeniem urządzenia i kiedy nie jest ono używane. Urządzenie wymaga schłodzenia przed włożeniem lub wyjęciem jego części oraz przed przystąpieniem do jego czyszczenia.
- Używanie akcesoriów niezalecanych przez producenta urządzenia może spowodować obrażenia.
- Nie należy korzystać z urządzenia na zewnątrz pomieszczeń.
- Nie należy dopuścić do sytuacji, gdy przewód elektryczny wisi nad krawędzią stołu lub lady albo dotyka gorących powierzchni.
- Nie należy kłaść urządzenia na gorących palnikach gazowych lub elektrycznych, w ich pobliżu bądź w gorącym piecu.
- Szczególną ostrożność należy zachować podczas przenoszenia urządzenia zawierającego gorące płyny.
- Należy podłączyć kabel elektryczny do łatwo dostępnego gniazda sieci zasilającej o zasilaniu oznaczonym na tabliczce znamionowej.
- Nie należy używać urządzenia do innych celów niż do tego, do którego jest przeznaczone.
- Urządzenie, które jest podłączone do gniazdka zasilającego, nie powinno być pozostawione bez nadzoru.
- Aby uniknąć zagrożenia wynikającego z oddzielenia podstawy od pokrywy podstawy urządzenia, użyte zostały niestandardowe śruby.
- W przypadku problemów z urządzeniem zanieść parowar do najbliższego punktu serwisowego. Nie podejmować samodzielnych prób naprawy ani modyfikacji urządzenia.
- Bezpośrednio po użyciu odłączyć urządzenie od zasilania. Parowar czyścić po ostudzeniu.
- Nie należy przepełniać maksymalnego poziomu napełnienia oznaczonego na urządzeniu (MAX). Należy zwrócić uwagę, żeby woda przekraczała minimalny poziom napełnienia (MIN).
- Trzymaj pojemniki na żywność za uchwyty podczas pracy urządzenia, aby uniknąć poparzenia parą wydobywającą się z urządzenia.
- Nie dotykać części parowaru w czasie gotowania. Aby wyjąć pożywienie, chwycić za uchwyt urządzenia. Zachować bezpieczny dystans od urządzenia. Gorąca para może spowodować oparzenia ciała.

- Jeżeli stosowany jest długi, odłączany przewód elektryczny lub przedłużacz:
    - Oznaczona klasa ochrony przewodu elektrycznego powinna być przynajmniej taka, jak klasa ochrony urządzenia;
    - Jeżeli urządzenie posiada uziemienie, przedłużacz także powinien być uziemionym kablem trójprzewodowym z uziemieniem.

5. OBJAŚNIENIE SYMBOLI

	Symbol oznacza, że w opakowaniu znajduje się instrukcja obsługi, z którą należy się zapoznać przed rozpoczęciem użytkowania.
	Znak towarowy „Zielony Punkt" umieszczony na opakowaniu oznacza, że importer wniósł wkład finansowy w budowę i funkcjonowanie krajowego systemu odzysku i recyklingu odpadów opakowaniowych zgodnie z zasadami wynikającymi z przepisów prawa polskiego i Unii Europejskiej w sprawie opakowań i odpadów opakowaniowych.
	Produkt przeznaczony do kontaktu z żywnością.
	Ten symbol oznacza, że produktu nie wolno wyrzucać razem z innymi odpadami z gospodarstw domowych. Polskie prawo zabrania pod karą grzywny łączenia zużytego sprzętu elektrycznego i elektronicznego wraz z innymi odpadami. Można zapobiec potencjalnym negatywnym skutkom dla środowiska naturalnego i zdrowia ludzkiego, jakie mogłyby wyniknąć z niewłaściwego postępowania z odpadami powstałymi ze zużytego sprzętu elektronicznego, jeśli produkt zostanie zutylizowały w należyty sposób
	Jeśli produkt nie spełnia już dłużej Twoich oczekiwań lub okres jego użytkowania się zakończył, wówczas należy umieścić produkt i jego akcesoria we właściwym punkcie recyklingu. Wyrzucając opakowanie i plastikowe elementy, rób to w miejscach do tego przeznaczonych, mając na uwadze dobro środowiska.

Niniejszy produkt spełnia wymagania dyrektywy 2011/65/EU– zwanej dyrektywą RoHS. Celem tej dyrektywy jest zbliżenie ustawodawstwa Państw Członkowskich dotyczących ograniczenia stosowania substancji niebezpiecznych w sprzęcie elektrycznym i elektronicznym oraz przyczynienie się do ochrony zdrowia ludzi i przyjaznego dla środowiska odzysku i usuwania odpadów sprzętu elektrycznego i elektronicznego.
Dyrektywa RoHS obowiązuje od dnia 3 stycznia 2013 roku. Nowy sprzęt elektryczny i elektroniczny wprowadzony do obrotu nie zawiera ołowiu, rtęci, kadmu, sześciowartościowego chromu, polibromowego difenylu lub polibromowego eteru fenylowego.

Znak GS (Geprüfte Sicherheit - sprawdzone bezpieczeństwo) potwierdza, że produkt spełnia europejskie normy bezpieczeństwa i jakości oraz jest zgodny z niemiecką ustawą GPSG Geräte und Produktisicherheitgesetz dotyczącą bezpieczeństwa wyrobów i urządzeń. Znak przyznawany jest jedynie przez akredytowane laboratoria testujące i w praktyce potwierdza bezpieczeństwo i niezawodność urządzeń elektrycznych.

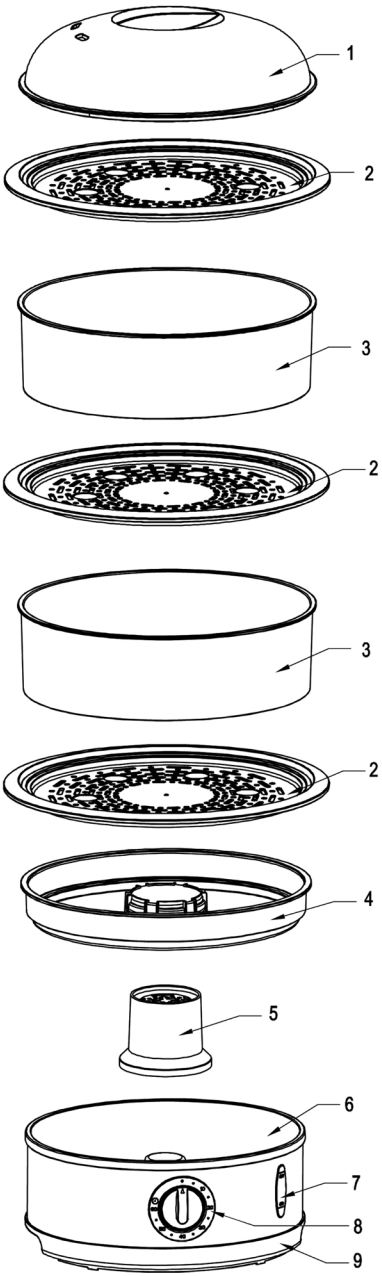

1. Pokrywa górna
2. Taca parowa
3. Środkowa obudowa
4. Zbiornik na płyny
5. Osłona parowa
6. Główny zbiornik
7. Wskaźnik poziomu wody/Lampka zasilania
8. Czasomierz
9. Podstawa

	10-15 min	- owoce
	10-20 min	- jajka
	15-45 min	- warzywa
	15-35 min	- ryby
	25-30 min	- drób
	35-50 min	- ryż

7. ZAWARTOŚĆ ZESTAWU

Po rozpakowaniu należy sprawdzić, czy wszystkie wymienione elementy znajdują się w opakowaniu. Po rozpakowaniu urządzenia należy sprawdzić, czy działa ono poprawnie.

1 x Parowar	1 x instrukcja obsługi

8. UŻYTKOWANIE

MONTAŻ

1. Napełnić zbiornik (6) zimną wodą zgodnie z instrukcjami opisanymi w sekcji NAPEŁNIANIE WODĄ.

2. Na zbiorniku umieścić osłonę parową (5).

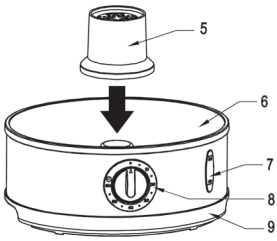

3. Następnie na przygotowanym zbiorniku i osłonie parowej umieścić dokładnie zbiornik na płyny (4).

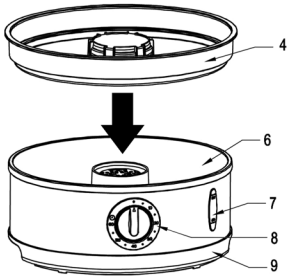

4. Na tak przygotowanej konstrukcji umieścić tacę parową (2) i środkową obudowę (3) W zależności od ilości gotowanych produktów dokładamy ponownie tacę parową (2) i środkową obudowę (3) oraz kolejną tacę parową (2).

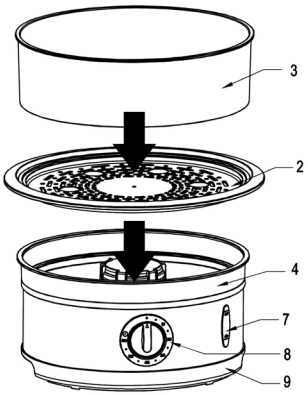

5. Na górze konstrukcji umieszczamy pokrywę górną (1). Sposób układania środkowych obudów oznaczony jest strzałkami na ich powierzchni.

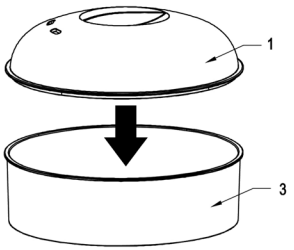

W miarę ustawiania poszczególnych tacek umieszczamy na nich produkty spożywcze. Należy pamiętać, aby wszystkie elementy były ustawione w sposób stabilny i uniemożliwiający ich przesunięcie.

Jeśli wszystkie elementy są ustawione we właściwy sposób, a produkty spożywcze leżą na tackach, należy uruchomić urządzenie.

NAPEŁNIANIE WODĄ

1. Napełnić zbiornik zimną wodą do maksymalnego poziomu (oznaczenie MAX na wskaźniku poziomu wody) lub tylko do poziomu podgrzewania, co skróci czas gotowania i zaoszczędzi energię. Nie napełniać powyżej maksymalnego poziomu wody (MAX).

2. Poziom wody w zbiorniku nie może przekraczać maksymalnego (MAX), w przeciwnym razie woda będzie wylewać się z urządzenia. Jeżeli poziom wody jest niższy od minimalnego (MIN), może wydłużyć czas gotowania. Należy zatem uzupełnić poziom wody.

UŻYTKOWANIE

1. Zamontuj urządzenie zgodnie z instrukcjami oznaczonymi w sekcji MONTAŻ.

2. Umieść produkty w urządzeniu.

3. Podłącz urządzenie do łatwo dostępnego gniazda zasilania o parametrach opisanych na tabliczce znamionowej urządzenia. Na urządzeniu zapali się lampka zasilania.

4. Włącz urządzenie poprzez przekręcenie czasomierza na pożądaną temperaturę. Maksymalnie można ustawić 60 minut.

5. Po upłynięciu ustawionego czasu urządzenie wyłączy się automatycznie, co zostanie zasygnalizowane krótkim dźwiękiem.

6. Odłącz wtyczkę z gniazd zasilania po zakończeniu używania urządzenia.

Uwaga! Jeśli parowar przestanie produkować parę, a urządzenie nadal pracuje, niezwłocznie odłączyć urządzenie od zasilania i sprawdzić wskaźnik poziomu wody. Jeśli poziom wody spadł poniżej minimalnego (MIN), wyłączyć urządzenie i uzupełnić poziom wody, wówczas można ponownie uruchomić urządzenie.

Uwaga! Chcąc ustawić czas poniżej 15 minut, należy najpierw nastawić czas na 15 minut, po czym obrócić pokrętło zegara tak, aby wskazywało pożądany czas.

Uwaga! Nie dotykać części parowaru w czasie gotowania. Aby wyjąć pożywienie, chwycić za uchwyt urządzenia. Zachować bezpieczny dystans od urządzenia. Gorąca para może spowodować oparzenia ciała.

PRZYGOTOWYWANIE POŻYWIENIA

- Po zakończonym gotowaniu posiłek można w krótkim czasie podgrzać ponownie do określonej temperatury. Pożywienie wyjmować na pokrywę parowaru lub talerz. Aby uniknąć poparzenia, zbiornik na wodę i miskę na żywność trzymać za uchwyt. Aby uniknąć poparzenia bardzo gorącą parą, przy otwieraniu pokrywy parowaru trzymać twarz i ciało możliwie jak najdalej od urządzenia.

- Warzywa i inne potrawy z sosem, kurczaka lub rybę w sosie czy potrawy wymagające odgrzania można umieścić w misce do gotowania.

- Różne pojemniki na żywność trzymać za uchwyty, aby uniknąć poparzenia parą wydobywającą się z urządzenia.

- Przy użyciu dwóch lub więcej misek do gotowania oddzielonych obręczami mocującymi potrawy gotujące się dłużej umieścić w misce znajdującej się najniżej i rozpocząć gotowanie, a później umieścić potrawy gotujące się krócej w pojemnikach znajdujących się wyżej, w ten sposób wszystkie potrawy będą gotowe jednocześnie.

- Mięso, ryby i drób gotować w dolnej misce parowaru, aby uniknąć ściekania surowego soku i przykrego zapachu.

- Ryż najlepiej gotować w dolnej misce. Przygotowując ryż z mięsem, rybą lub drobiem przy różnym czasie gotowania, dodać drugą miskę, ryż umieścić na dole.

- Na górnej tacce z pokrywą można gotować kukurydzę, ziemniaki i inne potrawy, które nie wydzielają soku.

- Pary wodnej można użyć również do wyjałowienia butelek, ręczników czy zastawy stołowej. Czas sterylizacji wynosi z reguły 15-30 minut. Aby osiągnąć lepszy rezultat, zaleca się pozostawienie miejsca na parę z lewej i prawej strony.

- Po każdym użyciu w misce pozostaje część soku wydzielonego z jedzenia. Aby smak soku nie przedostał się do kolejnej podgrzewanej potrawy, zawsze dokładnie odcedzić wodę z miski przed następnym użyciem.

9. CZYSZCZENIE I KONSERWACJA

CZYSZCZENIE I KONSERWACJA

Uwaga: Przed przystąpieniem do czyszczenia odłączyć urządzenie od zasilania i poczekać, aż całkowicie ostygnie.

Pokrywę górną, tacki parowe, kolektor płynów i środkowe obudowy zanurzyć w roztworze ciepłej wody i środka czyszczącego, po czym przystąpić do czyszczenia. Po umyciu dokładnie wysuszyć.

Czyszczenie elementu grzewczego: Do czyszczenia używać delikatnych materiałów czyszczących, w przeciwnym razie powierzchnia urządzenia straci kolor. Czyścić zgodnie z następującymi wskazówkami:

a. Zdjąć wszystkie części znajdujące się nad elementem grzewczym.
b. Napełnić roztworem wody i octu (5% octu) do poziomu maksymalnego (MAX).
c. Podłączyć urządzenie do zasilania i ustawić zegar na 20 minut.
d. Nie dopuścić do wylewania się płynu z elementu grzewczego.
e. Po sygnale dźwiękowym i zgaśnięciu diody kontrolnej odłączyć urządzenie od zasilania.

Wylać roztwór octu i nalać wody, aby przemyć powierzchnię elementu grzewczego. Nie należy zanurzać podstawy z elementem grzewczym w wodzie podczas czyszczenia ani czyścić w zmywarce.
Uwaga: Nie czyścić parowaru proszkiem zawierającym wybielacz.

PRZECHOWYWANIE

Gdy urządzenie nie jest używane, należy je odłączyć i przechowywać w bezpiecznym, suchym miejscu, niedostępnym dla dzieci. Zalecane jest przechowywanie urządzenia w oryginalnym opakowaniu.

TRANSPORT
Zalecany jest transport urządzenia w oryginalnym opakowaniu. Nie należy narażać urządzenia na nadmierne wibracje i wstrząsy podczas transportu. Podczas obsługi nie przenosić urządzenia z napełnioną wodą i umieszczonymi składnikami.

10. NAPRAWA

Jeśli w trakcie użytkowania zostaną wykryte jakiekolwiek nieprawidłowości w pracy urządzenia, należy zapoznać się z poniższą tabelą w celu rozpoznania przyczyny i rozwiązania danego problemu.

Problem	Prawdopodobna przyczyna	Rozwiązanie/Sposób naprawy
Urządzenie nie włącza się.	Przewód zasilający nie jest podłączony.	Włożyć przewód zasilający do gniazdka.
Woda wylewa się na zewnątrz urządzenia.	Poziom wody w zbiorniku przekracza maksymalny poziom napełnienia (MAX).	Wylej wodę ze zbiornika, tak aby jej poziom znajdował się w przedziale (MIN–MAX).
Długi czas przygotowywania pożywienia.	Poziom wody w zbiorniku nie przekracza minimalnego poziomu napełnienia (MIN).	Uzupełnij poziom wody, tak aby jej poziom znajdował się w przedziale (MIN–MAX).

11. DEKLARACJA ZGODNOŚCI Z NORMAMI EUROPEJSKIMI

Niniejsze urządzenie odpowiada wymaganiom dyrektywy kompatybilności elektromagnetycznej EMC (2014/30/UE) i niskonapięciowej LVD (2014/35/UE), dlatego został na nie naniesiony znak CE oraz została wystawiona dla niego deklaracja zgodności z normami europejskimi.

CE

12. GWARANCJA

Produkt posiada 2 lata gwarancji. W wypadku usterki produkt należy zwrócić do sklepu, w którym został zakupiony, pamiętając o konieczności okazania dowodu zakupu. Produkt powinien być kompletny i w oryginalnym opakowaniu.

13. WYPRODUKOWANO DLA

JOINCO POLSKA SP. Z O.O.
ul. Cybernetyki 9
02-677 Warszawa, Polska
www.joinco.pt
Wyprodukowano w Chinach
Nr partii: 010/17

STREAM COOKER
Model: FS230-12M00

Specifications and colours may slightly vary from the illustrated product.

TABLE OF CONTENTS

1. INTRODUCTION 17
2. INTENDED USE 17
3. TECHNICAL SPECIFICATION 17
4. SAFETY RULES 17
5. EXPLANATION OF SYMBOLS 20
6. PRODUCT DESCRIPTION 22
7. CONTENTS OF THE PACKAGE 23
8. ASSEMBLY AND OPERATION 23
9. CLEANING AND MAINTENANCE 26
10. REPAIRS 27
11. CE DECLARATION OF CONFORMITY 27
12. WARRANTY 27
13. MANUFACTURED FOR 27

1. INTRODUCTION

Thank you for choosing our product! We believe that it will satisfy your needs. Before using the product, please carefully read this manual, with special attention to the safety rules. Please keep this manual for future reference.

2. INTENDED USE

- The appliance is intended exclusively for steaming. Do not cook food in the water tank.
- The appliance is intended exclusively for domestic and indoor use, and cannot be used for professional purposes. Any other use is considered improper and therefore dangerous.
- The manufacturer shall assume no liability for injuries resulting from improper use of the appliance.

3. TECHNICAL SPECIFICATIONS

Model: FS230-12M00
Batch number: 010/17
Supply voltage: 220-240 V ~50 Hz
Power: 546-650 W
Dimensions: 25,5 cm (10") x 28,8 cm (11.34") x 37 cm (14.57")
Material: PP + PC, stainless steel
Net weight: 1.8 kg
Gross weight: 2.28 kg
Power cable length: 92 cm (36.22")
Capacity: 8.4 l (up to three layers)

4. SAFETY RULES

Carefully read the user manual before use. During operation, strictly follow the instructions contained in this manual. Please keep the manual and packaging for future reference as they contain important information. This manual is also available in electronic format at: info@joinco.com.pl.

- The appliance can be used by children over 8 years of age, provided they have been given supervision or instruction by a person responsible for their safety, and only if they understand the risks resulting from the use of this appliance. Cleaning shall not be made

by children, unless they are over eight years of age and supervised by an adult. Children should not play with the appliance.

- This appliance is not intended for use by persons with reduced physical, sensory or mental capabilities, or lack of experience and knowledge, unless they have been given instruction concerning use of the appliance and the risk associated with the use.
- Children should not play with the appliance.
- This appliance should not be immersed in water during cleaning.
- **Warning! Risk of burns!** The appliance becomes hot during use. Do not touch the hot surfaces.
- Regularly check the power cable for damage. If the power cable is damaged, it must be replaced by the manufacturer, an authorised service centre or a qualified person in order to avoid hazard or injury.
- The appliance is not intended for use with an external timer or separate remote control system.

- The appliance is intended for household use and similar applications such as:
    - dining equipment in stores, offices and other work environments;
    - on farms;
    - in hotel rooms, motels and other similar environments
    - in guest houses.

- In order to protect the user against electric shock, do not immerse the appliance, power cable or plug in water or other liquids.
- Remove the plug from the power socket before cleaning and when the appliance is not in use. The appliance needs to be cooled down before inserting or removing any parts and before cleaning.
- Use of accessories other than recommended by the manufacturer may cause injury.
- Do not use the device outdoors.
- Do not allow the power cable to hang over the edge of a table or counter or touch any hot surfaces.
- Do not place the appliance on or near hot gas or electric burners or in a hot oven.
- Particular care should be taken when moving the appliance containing hot liquids.
- Plug the power cable into an easily accessible power socket with the same power as indicated on the rating plate.
- Do not use the device for purposes other than intended.
- Do not leave the appliance unattended after connecting it to a power supply.
- Non-standard screws have been used in order to avoid the danger resulting from separation of the base from the base cover of the device. If you experience any problems with the steamer, take it to the nearest service point. Do not attempt to

repair or modify the appliance.

- Unplug the power cable immediately after use. Clean the steamer only after cooling.
- Do not exceed the maximum filling level marked on the appliance **(MAX)**. Make sure that the water exceeds the minimum filling level **(MIN)**.
- During operation, hold the food containers by their handles in order to avoid burns from steam escaping from the appliance.
- Do not touch the steamer during operation. To remove food, grab the handle of the appliance. Maintain a safe distance from the appliance. Hot steam can cause body burns.
- In case of using a long, detachable power cable or extension cable:
- Jeżeli stosowany jest długi, odłączany przewód elektryczny lub przedłużacz:
    - The rated protection class of the power cable should at least match the protection class of the appliance
    - o If the appliance is grounded, the extension cable should be a grounded three-wire cable.

5. EXPLANATION OF SYMBOLS

	This symbol indicates that the packaging includes a user manual, which should be read before use.
	The 'Green Point' trademark printed on the packaging means that the importer has made a financial contribution to the construction and operation of the national system for the recovery and recycling of packaging waste in accordance with the regulations arising from Polish and European Union laws on packaging and packaging waste.
	The product is intended for contact with food.

This symbol indicates that the product should not be disposed of with other household waste. Polish law forbids to combine waste electrical and electronic equipment with other waste materials under penalty of fine. You can help prevent the potential negative consequences for the environment and human health, which might arise from improper management of waste produced from used electronic equipment, by disposing of the product in a proper manner.

If the product no longer meets your expectations, or its service life is over, recycle the product through an appropriate recycling facility. Please dispose of the packaging and plastic components using appropriate bins. Keep in mind the safety of the environment.

This product meets the requirements of Directive 2011/65/EU referred to as RoHS directive. The purpose of the Directive is the approximation of the laws of the member states concerning the restriction of use of hazardous substances in electrical and electronic equipment, and the contribution towards the protection of human health and the environmentally sound recovery and disposal of waste electrical and electronic equipment.
RoHS Directive applies from 3 January 2013. New electrical and electronic equipment put on the market shall not contain lead, mercury, cadmium, hexavalent chromium, polybrominated biphenyls or polybrominated diphenyl ethers.

The GS mark (Geprüfte Sicherheit — tested safety) confirms that the product meets European safety and quality standards and is compatible with German 'GPSG Geräte und Produktisicherheitgesetz' law on the safety of products and devices. The mark is awarded only by accredited testing laboratories and confirms the safety and reliability of electrical equipment.

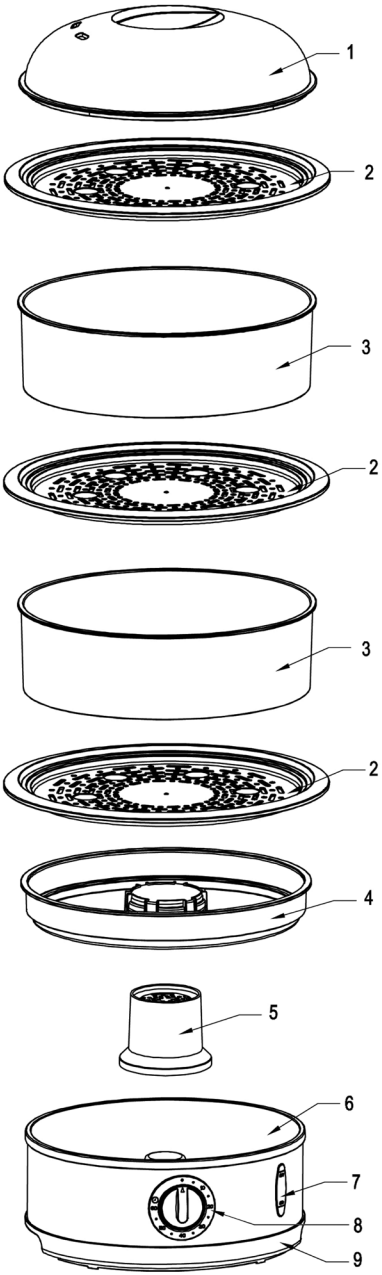

1. Top cover
2. Steam tray
3. Central housing
4. Fluid tank
5. Steam cover
6. Main tank
7. Water level indicator / Power light
8. Timer
9. Base

	10-15 min	- fruits
	10-20 min	- eggs
	15-45 min	- vegetables
	15-35 min	- fish
	25-30 min	- poultry
	35-50 min	- rice

7. CONTENTS OF THE PACKAGE

After unpacking, please check if all the listed items are included in the package. After unpacking the appliance, check if it is working properly.

1 x Food Steamer	1 x User manual

8. ASSEMBLY AND OPERATION

ASSEMBLY

1. Fill the tank (6) with cold water according to the instructions described in the **FILLING WITH WATER** section.

2. Place the steam cover (5) on the tank.

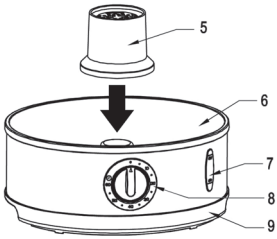

3. Precisely place the fluid tank (4) on the tank with steam cover.

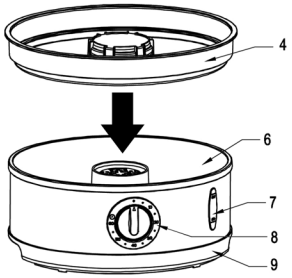

4. Place the steam tray (2) and the central housing (3). Depending on the amount of cooked products, place another steam tray (2), central housing (3) and a subsequent steam tray (2).

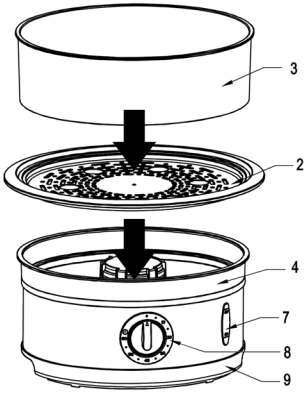

5. Place the top cover (1) on the entire structure. The method of placing the central housings is indicated by arrows on their surface.

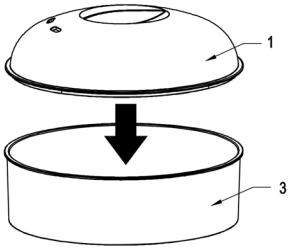

Place food on individual trays as you mount them. Make sure that all the components are aligned in a stable manner that prevents their displacement.

When all the components have been positioned properly and the food has been placed on the trays, turn on the appliance.

FILLING WITH WATER

1. Fill the tank with cold water up to the maximum level (the 'MAX' mark on the water level indicator) or only to a necessary heating level in order to shorten the cooking time and save energy. Do not fill the tank above the maximum water level (MAX).

2. The water level in the tank should not exceed the maximum value (MAX). Otherwise the water will spill out of the appliance. If the water level is below the minimum (MIN), it may take more time to cook the foods. In this case it is necessary to add water.

OPERATION

1. Assemble the appliance in accordance with the instructions specified in the ASSEMBLY section.

2. Place the products in the appliance.

3. Connect the appliance to an easily accessible power socket with the same parameters as indicated on the rating plate. The power light on the appliance will turn on.

4. Turn on the appliance by turning the timer to the desired value. The maximum amount is 60 minutes.

5. When the time set elapses, the appliance turns off automatically, which is signalled by a short beep.

6. Disconnect the plug from the power socket after using the device.

Warning! If the steamer stops producing steam, but the appliance is still working, immediately disconnect it from the power supply and check the water level indicator. If the water level has fallen below the minimum (MIN), turn off the appliance and add water. Then you can restart the appliance.

Warning! To set the time to less than 15 minutes, you must first set it to 15 minutes, and then turn the knob to a point where it indicates the desired value.

Warning! Do not touch the steamer during operation. To remove food, grab the handle of the appliance. Maintain a safe distance from the appliance. Hot steam can cause body burns.

PREPARING FOOD

- After cooking, food can be quickly warmed to the desired temperature. After removing food, place it on the steamer lid or a plate. To avoid burns, hold the water tank and food bowl by their handles. To avoid burns from very hot steam while opening the steamer lid, keep your face and body as far from the device as possible.

- Vegetables and other foods with sauce, chicken or fish in sauce, or dishes which require reheating can be placed in a cooking bowl.

- Hold various food containers by handles in order to avoid burns from steam escaping the appliance.

- When using two or more cooking bowls separated by fixing rims, place slower-cooking food in the lowermost bowl and start cooking. Then place faster-cooking foods in containers which are placed above. In this way all the food will be ready at the same time.

- Place meat, fish and poultry in the lowermost bowl in the steamer to avoid odour and dripping raw juice.

- Rice is best cooked in the lower bowl. If you cook rice with meat, fish or poultry with different cooking times, add a second bowl and place the rice on the bottom.

- The upper tray with a lid allows for cooking corn, potatoes and other dishes that do not produce juice.

- Steam can be also used for sterilising bottles, towels and tableware. Sterilisation time is generally 15-30 minutes. To achieve better results, we recommend leaving room for steam on the left and right sides.

- After each use, part of the juice from food remains in the bowl. In order not to let the juice taste pass through to another dish, always carefully pour the water out of the bowl before the next use..

9. CLEANING AND MAINTENANCE

CLEANING AND MAINTENANCE

Warning! Before cleaning, disconnect the appliance from the power supply and wait until it completely cools down.

Soak the top cover, steam trays, fluid tank and central housings in warm water with a detergent and then start washing. Dry thoroughly after washing.

Cleaning the heating element: use mild cleaning materials, otherwise the surface of the appliance will lose its colour. Follow these rules:

a. Remove all parts which are above the heating element.
b. Pour water and vinegar solution (5% vinegar) up to the maximum level (MAX).
c. Connect the appliance to the power supply and set the timer to 20 minutes.
d. Do not allow the fluid to spill out of the heating element.
e. After you hear a beep and the control indicator goes out, disconnect the appliance from the power supply. Pour the water and vinegar solution out, and then rinse the surface of the heating element.

Do not immerse the base of the heating element in water. Do not wash it in a dishwasher.
Warning! Do not clean the steamer with bleach powder.

STORAGE

When not in use, unplug the appliance and store it in a safe, dry place, out of reach of children. It is recommended that you store the device in its original packaging.

TRANSPORTATION

It is recommended to transport the appliance in its original packaging. Do not expose the appliance to excessive vibration and shock during transportation. While handling, do not move the appliance filled with water and products.

10. REPAIRS

In case of any failures or malfunctions of the appliance, refer to the table below to identify the causes of and solutions to the problem.

Problem	Possible cause	Solution / Remedy
The appliance does not turn on.	The power cable is not connected.	Plug the power cable to the power socket.
Water spills out of the device.	The water level in the tank exceeds the maximum filling level (MAX).	Pour the water out of the tank so that its level is within the range of MIN–MAX.
It takes long time to prepare food.	The water level in the tank does not exceed the minimum filling level (MIN).	Add water so that its level is within the range of MIN–MAX.

11. CE DECLARATION OF CONFORMITY

This appliance meets the requirements of the EMC Directive (2014/30/UE) and the New Low Voltage Directive (2014/35/UE). Therefore the appliance has been issued the CE mark and CE declaration of conformity.

12. WARRANTY

The product warranty is valid for two years. In the event of malfunction, the product must be returned to the store where it was purchased, along with the proof of purchase. The product should be complete and placed in its original packaging.

13. MANUFACTURED FOR

JOINCO POLSKA SP. Z O.O.
ul. Cybernetyki 9
02-677 Warszawa, Poland

www.joinco.pt
Batch number: 010/17
Made in China.

HOFFEN
everyday